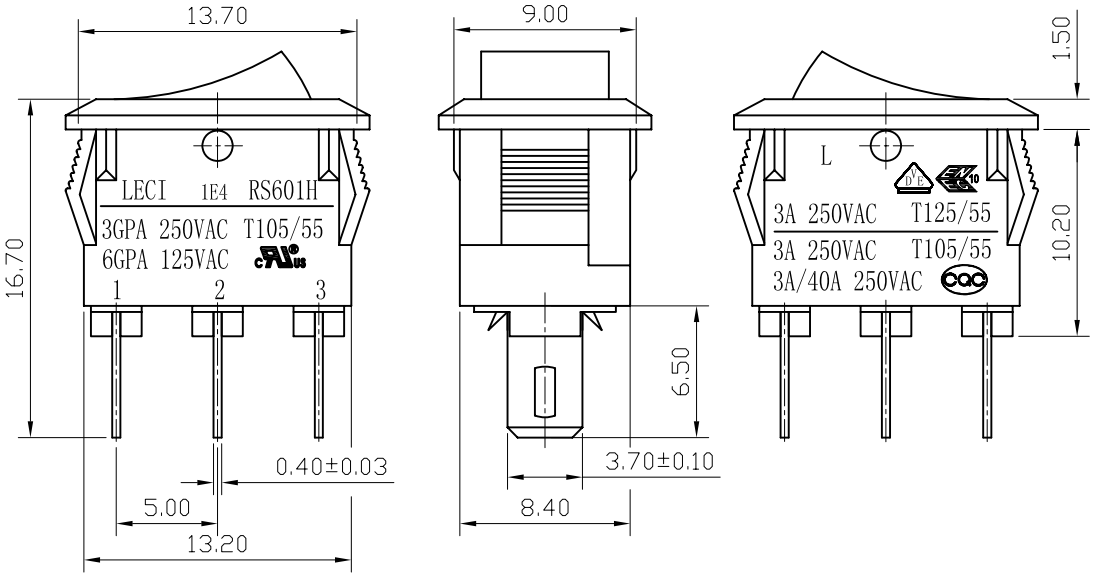

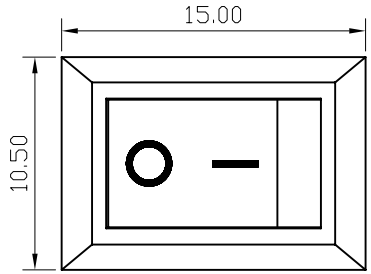

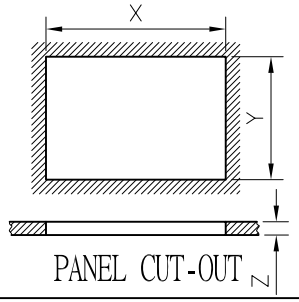

PANEL CUT-OUT

PANEL CUT-OUT		
Z	Y	X
0.70～1.25	9.00～9.10	13.50～13.60
1.25～2.00	9.00～9.10	13.60～13.70

NOTES:

1.Rating:
VDE ENEC 3A 250VAC T125/55
UL cUL 6GPA 125VAC/3GPA 250VAC T105/55
CQC 3A 250VAC,3A/40A 250VAC T105/55

2.Circuit Diagram:3P ON-ON

3.Terminal Strength:≥40N

4.Electrical life:≥10000 cycles

5.Withstand Voltage:Withstand Voltage:1500VAC 1min
Terminals to Button:3000VAC 1min
Leakage Current:1mA

6.Current resistance:≤50mΩ(initial)

7.Insulation resistance:≥100MΩ

8.Body Materil:NYLON 66 94V-0~2

SWITCHING CIRCUIT

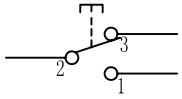

A4				普通公差: COMMON TOLERANCE :		深圳市华灿天禄电子有限公司						
A3												
A2				UP TO 5	±0.20	单 位 UNIT	mm	投 影 PROJECTED		品 名 PRODUCT NAME	跷板开关	比 例 SCALE	Free
A1				ABOVE 5 TO 30	±0.30	绘 图 DRAWN BY	周 金 勇	核 对 CHECKED BY	梁 金 勇	型 号 MODEL NO.	RS601H		
				ABOVE 30	±0.50								
REV.	DATE	REVISION DESCRIPTION	ISSUE	ANGULAR	±5°	日 期 DATE	2015.09.19	核 准 APPROVAL BY	周 培 雷	图 号 DWG NO.	RS601HL-1020011BB		